令和6年9月28日
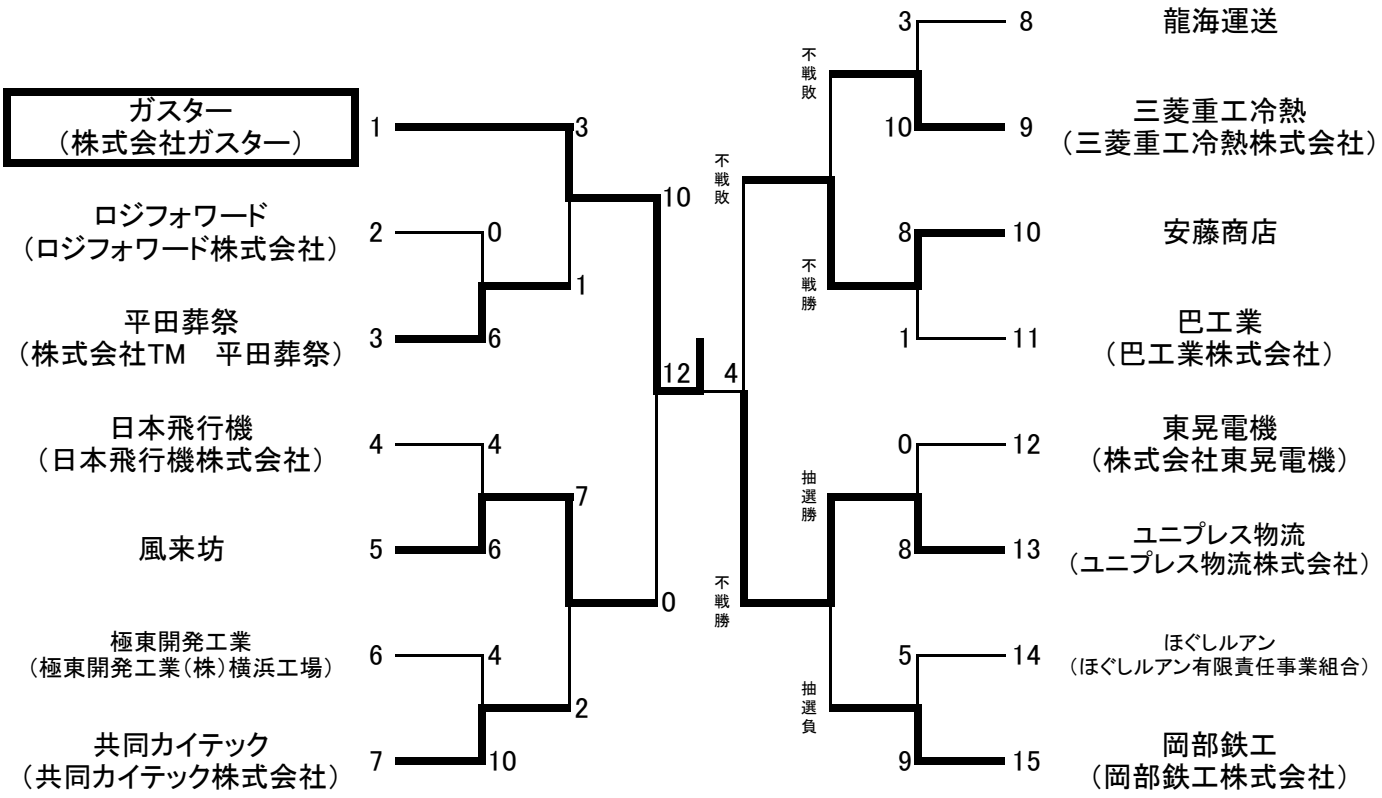
第29回商工会議所野球大会組合せ・試合結果